6721834901
(2021/02) db

CLC6001i/8001i-W 25/35 E/ER/ES/ET

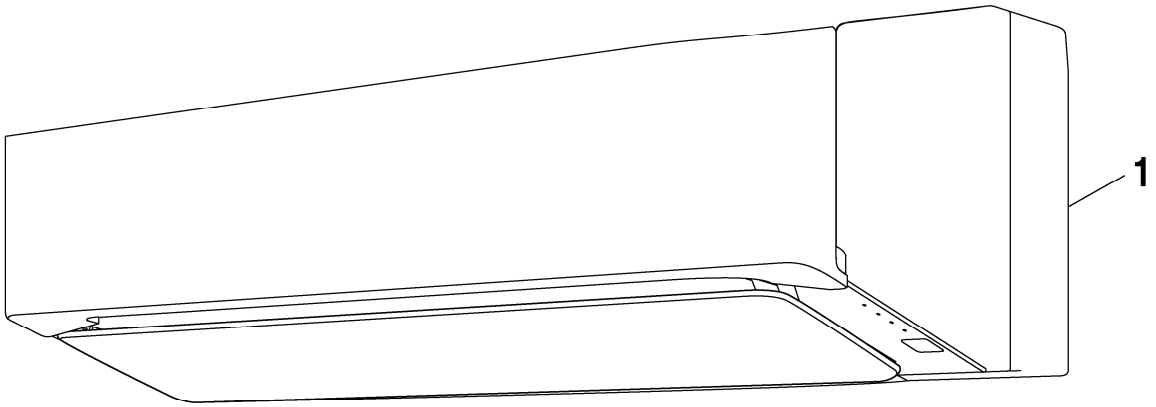

6721904061.aa.RO

[de] Wichtige Hinweise zur Installation/Montage

Die Installation/Montage muss durch eine für die Arbeiten zugelassene Fachkraft unter Beachtung der geltenden Vorschriften erfolgen.

[en] Important notes on installation/assembly

The installation/assembly must be carried out by a professional who is authorised to do the work, and with due regard to the relevant regulations.

[fr] Instructions importantes pour l'installation/le montage

L'installation/le montage doit être effectué(e) par un spécialiste qualifié pour les opérations concernées et dans le respect des prescriptions applicables.

[bg] Важни указания във връзка с инсталацията/монтажа

Инсталацията/монтажът трябва да се извършва от лицензиран за работите специалист в съответствие с приложимите разпоредби.

[cs] Důležité pokyny k instalaci/montáži

Instalaci/montáž musí při dodržení platných předpisů provést odborný pracovník s příslušným oprávněním pro tyto práce.

[da] Vigtige anvisninger til installationen/monteringen

Installationen/monteringen skal foretages af en godkendt installatør under overholdelse af de gældende forskrifter.

[el] Σημαντικές υποδείξεις για την εγκατάσταση/συναρμολόγηση

Η εγκατάσταση/συναρμολόγηση πρέπει να πραγματοποιείται από εξουσιοδοτημένο για τις εργασίες αυτές τεχνικό προσωπικό, το οποίο θα πρέπει να φροντίζει ώστε να τηρούνται οι ισχύουσες διατάξεις.

[es] Indicaciones importantes para instalación/montaje

La instalación/el montaje lo debe realizar personal especializado autorizado para los trabajos, respetando las prescripciones vigentes.

[et] Olulised juhised paigaldamiseks/montaažiks

Paigaldamist/montaaži tohib läbi viia selleks volitusi omav spetsialist, arvestades kehtivaid nõudeid.

[fl] Belangrijke aanwijzingen betreffende de installatie/montage

De installatie/montage moet worden uitgevoerd door een voor de werkzaamheden geautoriseerde installateur. Hij moet rekening houden met de geldende voorschriften.

[fi] Tärkeitä asennus- ja kokoonpano-ohjeita

Näihin töihin hyväksytyn ammattiasentajan pitää suorittaa asennus- ja kokoonpanotyöt voimassa olevien määräysten mukaisesti.

[hu] Fontos tudnivalók az installáláshoz/szereléshez

Az installálást/szerelést egy, a munkákra felhatalmazott szakembernek kell végeznie, az érvényes előírások figyelembevételével.

[it] Avvertenze importanti per l'installazione/il montaggio

L'installazione/il montaggio deve aver luogo ad opera di una ditta specializzata ed autorizzata in osservanza delle disposizioni vigenti.

[he] მნიშვნელოვანი მითითებები ინსტალაციისთვის/მონტაჟისათვის

ინსტალაცია/მონტაჟი უნდა განხორციელდეს სამუშაოებისთვის დაშვებული კვალიფიციური პერსონალის მიერ, მოქმედი განაწესის დაცვით.

[lt] Svarbios instaliavimo ir (arba) montavimo nuorodos

Instaliuoti ir montuoti, laikantis galiojančių taisyklių, leidžiama kvalifikuotiems specialistams, kurie buvo įgalioti šiems darbams atlikti.

[lv] Svarīgi norādījumi par iekārtas uzstādīšanu / montāžu

Iekārtas uzstādīšanu/montāžu ir jāveic specializētam sertificētam speciālistam, ievērojot spēkā esošos noteikumus.

[nl] Belangrijke aanwijzingen betreffende de installatie/montage

De installatie/montage moet worden uitgevoerd door een voor de werkzaamheden geautoriseerde installateur rekening houdend met de geldende voorschriften.

[no] Viktig informasjon om installasjon/montering

Installasjonen/monteringen skal gjennomføres av autoriserte installatører, og gjeldende forskrifter skal følges.

[pl] Ważne wskazówki dotyczące instalacji/montażu

Instalacja /montaż muszą być wykonane przez uprawnionego do tego rodzaju prac specjalistę przy zachowaniu obowiązujących przepisów.

[pt] Indicações importantes relativas à instalação/montagem

A instalação/montagem deve ser efetuada por um técnico especializado com qualificações para estes trabalhos, tendo em atenção os regulamentos em vigor.

[ro] Indicaţii importante privind instalarea/montajul

Instalarea/montajul trebuie realizate de către un specialist autorizat pentru lucrările respective, respectându-se prescripţiile valabile.

[ru] Важные указания по подключению/монтажу

Подключение/монтаж должны выполнять специалисты, имеющие допуск к выполнению таких работ, при соблюдении действующих норм и правил.

[sk] Dôležité pokyny týkajúce sa inštalácie/montáže

Inštaláciu/montáž musí realizovať odborník s oprávnením na výkon týchto prác, pričom musí dodržovať platné predpisy.

[sl] Pomembni napotki za namestitev/montažo

Namestitev/montažo mora izvesti strokovnjak, pristojen za tovrstna dela, ob upošte vanju veljavnih predpisov.

[sr] Važna uputstva za ugradnju i montažu

Ugradnju i montažu moraju da obave samo stručna lica ovlašćena za izvođenje takvih radova koja će poštovati važeće propise.

[sv] Viktiga anvisningar för installation/montering

Installationen/monteringen måste utföras av en behörig och fackkunnig person enligt gällande föreskrifter.

[tr] Kurulum/Montaj ile ilgili önemli uyarılar

Kurulum/Montaj çalışmaları sadece yetkili bayiler tarafından aşağıda belirtilen talimatlar dikkate alınarak yapılmalıdır.

[uk] Важливі вказівки щодо установки/монтажу

Установку/монтаж мають здійснювати фахівці, що мають дозвіл на проведення цих робіт, із дотримання чинних приписів.

[zh] 安装方面的重要提示

必须由受到许可承担该项工作的专业人员遵照相关法规进行安装。

[ar] ملاحظات هامة للتركيب/التجميع

يجب أن يتم التركيب/التجميع من قبل متخصص مصرح له بالعمل، مع مراعاة اللوائح السارية.

[fa] تذکرات مهم درباره نصب/مونتاژ

نصب/مونتاژ باید توسط فردی حرفه ای که مجاز به انجام این کار است، و همچنین با توجه کامل به مقررات مربوطه انجام شود.

Table of contents

CLC6001i-W 25 E	7 733 701 635	6
CLC6001i-W 35 E	7 733 701 637	6
CLC8001i-W 25 E	7 733 701 639	10
CLC8001i-W 35 E	7 733 701 644	10
CLC8001i-W 25 ER	7 733 701 642	14
CLC8001i-W 35 ER	7 733 701 647	14
CLC8001i-W 25 ES	7 733 701 641	18
CLC8001i-W 35 ES	7 733 701 646	18
CLC8001i-W 25 ET	7 733 701 640	22
CLC8001i-W 35 ET	7 733 701 645	22

Spare parts list

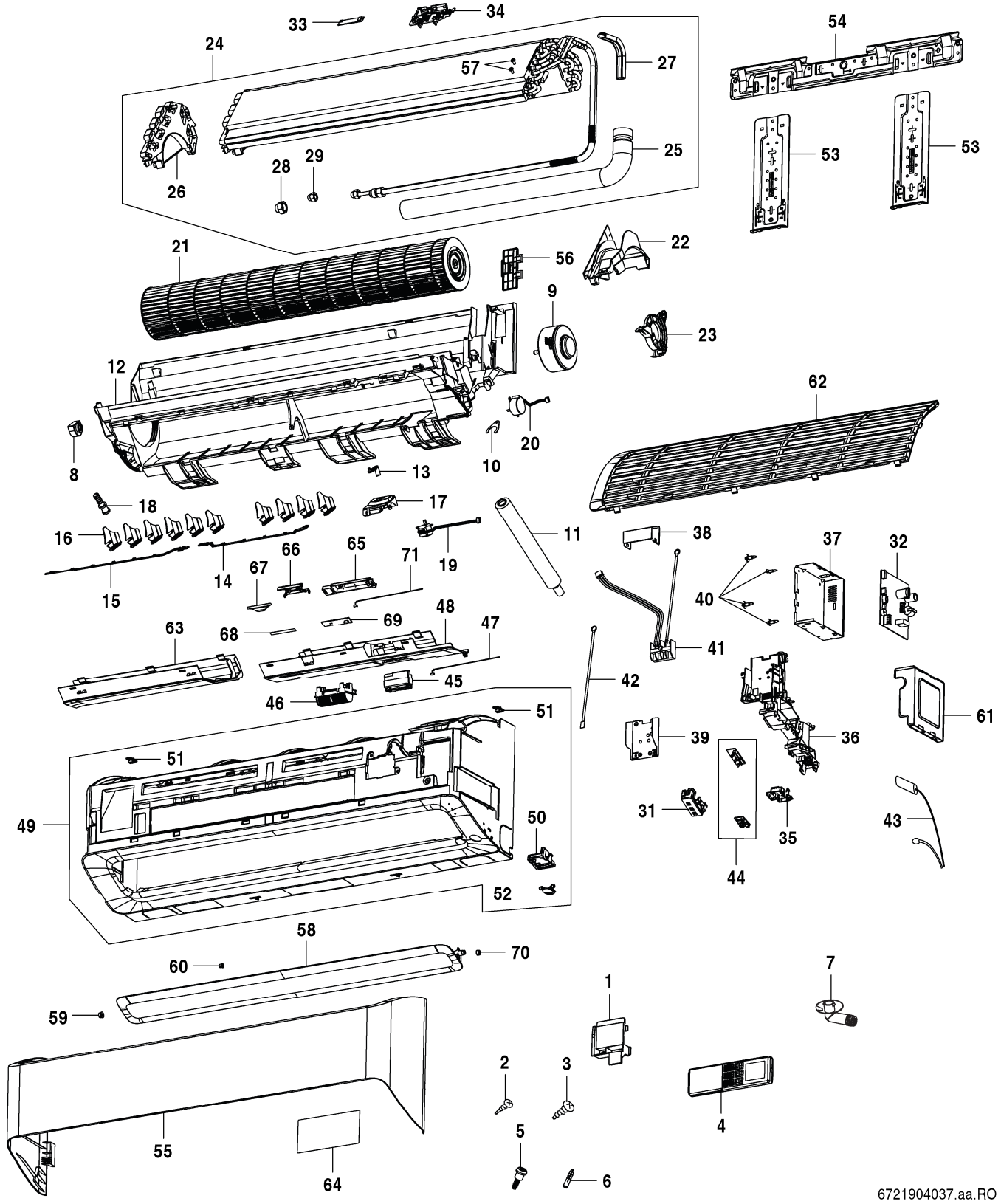

CLC6001i-W 25 E	7 733 701 635
CLC6001i-W 35 E	7 733 701 637

Pos	Description	Ordering no.	CLC6001i-W 25 E	CLC6001i-W 35 E															Remarks
1	Support	8 750 501 850	■	■															
2	Screw	8 750 501 851	■	■															
3	Tapping Screw	7 733 701 147	■	■															
4	Remote controller Bosch	8 750 501 853	■	■															
5	Special Screw	7 733 701 145	■	■															
6	Special nut	8 750 501 324	■	■															
7	Drain Joint	7 733 701 151	■	■															
8	Bearing	8 750 501 855	■	■															
9	Motor fan	8 750 501 856	■	■															
10	Support	8 750 501 857	■	■															
11	Drain hose	8 750 501 858	■	■															
12	Frame	8 750 501 859	■	■															
13	Support	8 750 501 860	■	■															
14	Louver right	8 750 501 861	■	■															
15	Louver left	8 750 501 862	■	■															
16	Louver	8 750 501 863	■	■															
17	Support motor	8 750 501 864	■	■															
18	Drain plug	8 750 501 865	■	■															
19	Louver motor	8 750 501 866	■	■															
20	Louver motor	8 750 501 867	■	■															
21	Cross flow fan	8 750 501 868	■	■															
22	Side cover right	8 750 501 869	■	■															
23	Cover Motor	8 750 501 870	■	■															
24	Evaporator compl	8 750 501 871	■	■															
25	Drain hose	8 750 501 872	■	■															
26	Side cover left	8 750 501 873	■	■															
27	Damper	8 750 501 874	■	■															
28	Flare Nut (Assy)	7 733 701 113	■	■															
29	Flare Nut (Assy)	7 733 701 114	■	■															
31	Holder LED	8 750 501 875	■	■															
32	Printed circuit board	8 750 501 877		■															
32	Printed circuit board	8 750 501 878	■																
33	PCB sensor	8 750 501 882	■	■															
34	Holder	8 750 501 883	■	■															
35	Holder	8 750 501 884	■	■															
36	Support	8 750 501 885	■	■															
37	Cover	8 750 501 886	■	■															
38	Cover	8 750 501 887	■	■															
39	Earth plate	8 750 501 888	■	■															
40	Spacer	8 750 501 889	■	■															
41	Terminal board	8 750 501 890	■	■															
42	Lead wire	8 750 501 891	■	■															
43	Sensor	8 750 501 892	■	■															
44	PCB display	8 750 501 893	■	■															
45	Plasmacluster module	8 750 501 894	■	■															
46	Cover PCI	8 750 501 895	■	■															
47	Lead wire	8 750 501 896	■	■															
48	Fascia right	8 750 501 897	■	■															
49	Front panel compl	8 750 501 898	■	■															
50	Support	8 750 501 899	■	■															
51	Panel lock	8 750 501 900	■	■															
52	Cover	8 750 501 901	■	■															

CLC6001i-W 25 E	7 733 701 635
CLC6001i-W 35 E	7 733 701 637

Spare parts list

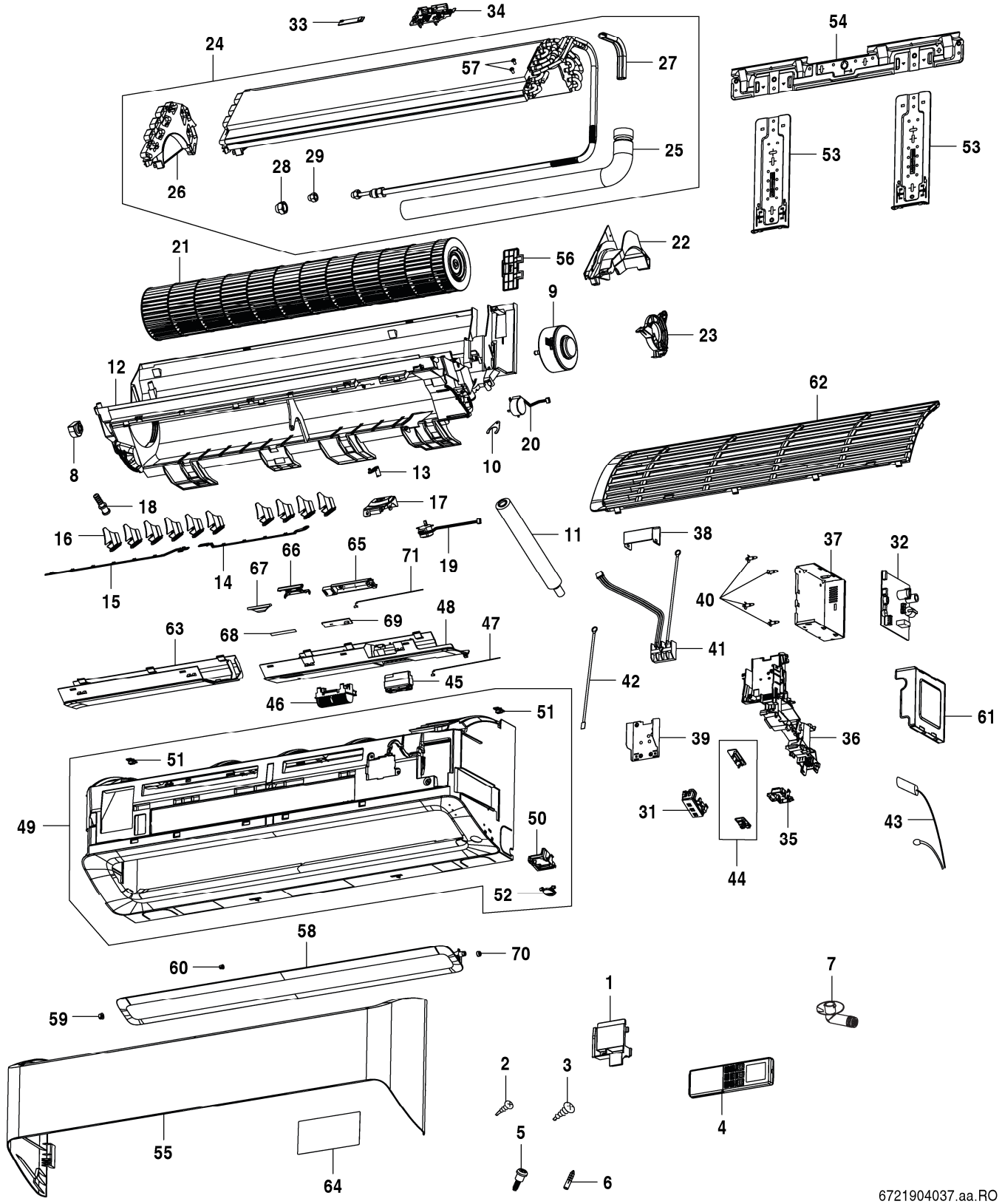

CLC6001i-W 25 E	7 733 701 635
CLC6001i-W 35 E	7 733 701 637

Pos	Description	Ordering no.	CLC6001i-W 25 E	CLC6001i-W 35 E															Remarks
53	Support	8 750 501 902	■	■															
54	Support	8 750 501 903	■	■															
55	Front panel	8 750 501 904	■	■															
56	Support	8 750 501 906	■	■															
57	Special Screw	7 733 701 200	■	■															
58	Horizontal louver	8 750 501 907	■	■															
59	Cap	8 750 501 908	■	■															
60	Bearing panel	8 750 501 909	■	■															
61	Cover	8 750 501 910	■	■															
62	Air grill	8 750 501 911	■	■															
63	Fascia left	8 750 501 912	■	■															
64	Wiring diagram	8 750 501 913	■	■															
65	Case LED	8 750 501 914	■	■															
66	Cover	8 750 501 915	■	■															
67	Light guide	8 750 501 916	■	■															
68	LED Plasmacluster	8 750 501 917	■	■															
69	PCB PCI	8 750 501 918	■	■															
70	Louver Cap	7 733 701 091	■	■															
71	Lead wire PCI	8 750 501 919	■	■															
	Packaging left	8 750 501 920	■	■															
	Packaging right	8 750 501 921	■	■															
	Packaging	8 750 501 922	■	■															

CLC6001i-W 25 E	7 733 701 635
CLC6001i-W 35 E	7 733 701 637

Spare parts list

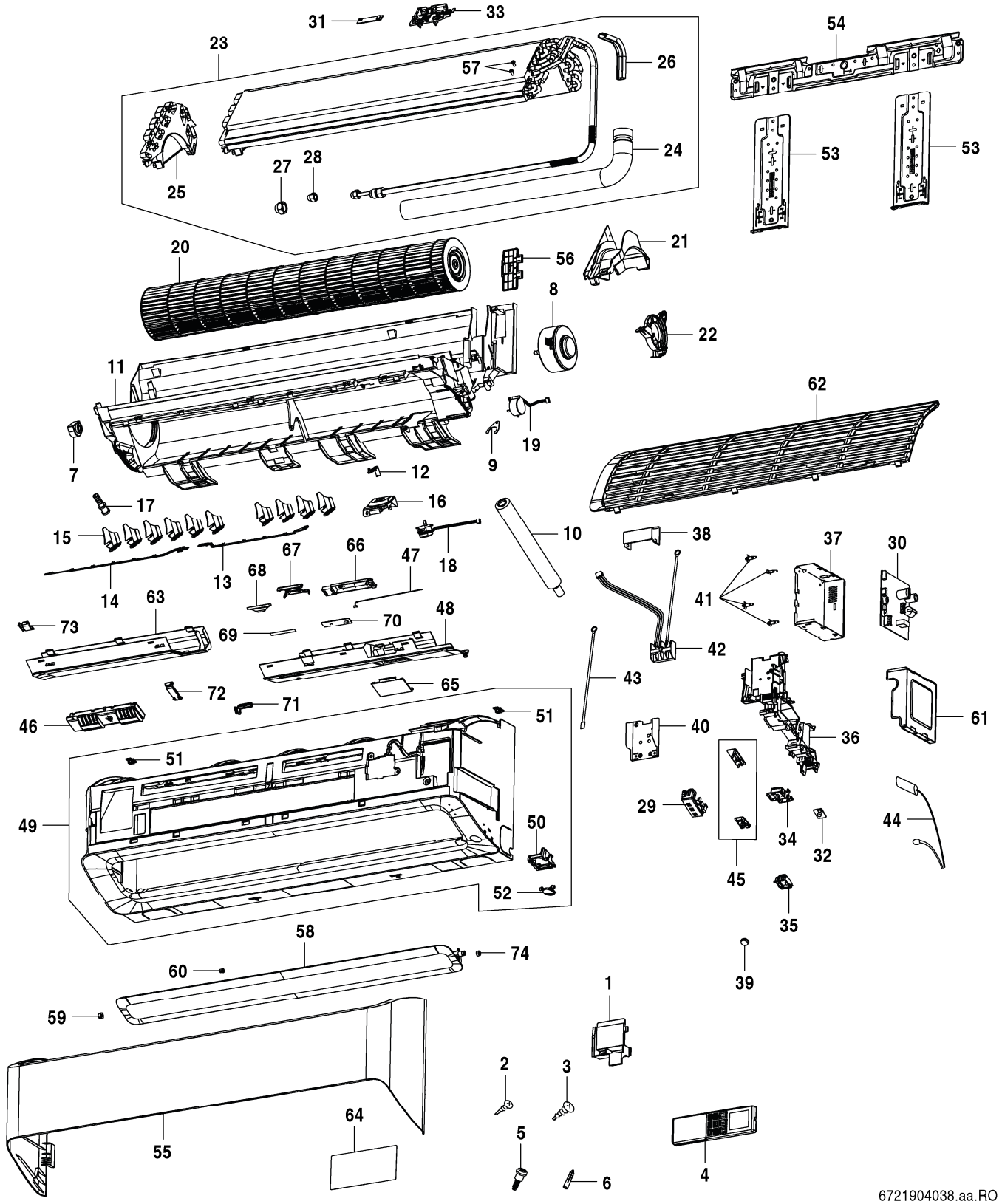

CLC8001i-W 25 E	7 733 701 639
CLC8001i-W 35 E	7 733 701 644

Pos	Description	Ordering no.	CLC8001i-W 25 E	CLC8001i-W 35 E															Remarks
1	Support	8 750 501 850	■	■															
2	Screw	8 750 501 851	■	■															
3	Tapping Screw	7 733 701 147	■	■															
4	Remote controller Bosch	8 750 501 853	■	■															
5	Special Screw	7 733 701 145	■	■															
6	Special nut	8 750 501 324	■	■															
7	Bearing	8 750 501 855	■	■															
8	Motor fan	8 750 501 856	■	■															
9	Support	8 750 501 857	■	■															
10	Drain hose	8 750 501 858	■	■															
11	Frame	8 750 501 859	■	■															
12	Support	8 750 501 860	■	■															
13	Louver right	8 750 501 861	■	■															
14	Louver left	8 750 501 862	■	■															
15	Louver	8 750 501 863	■	■															
16	Support motor	8 750 501 864	■	■															
17	Drain plug	8 750 501 865	■	■															
18	Louver motor	8 750 501 866	■	■															
19	Louver motor	8 750 501 867	■	■															
20	Cross flow fan	8 750 501 868	■	■															
21	Side cover right	8 750 501 869	■	■															
22	Cover Motor	8 750 501 870	■	■															
23	Evaporator compl	8 750 501 925	■	■															
24	Drain hose	8 750 501 872	■	■															
25	Side cover left	8 750 501 873	■	■															
26	Damper	8 750 501 874	■	■															
27	Flare Nut (Assy)	7 733 701 113	■	■															
28	Flare Nut (Assy)	7 733 701 114	■	■															
29	Holder LED	8 750 501 875	■	■															
30	Printed circuit board	8 750 501 881	■																
30	Printed circuit board	8 750 501 928		■															
31	PCB sensor	8 750 501 882	■	■															
32	Motion sensor board	8 750 501 932	■	■															
33	Holder	8 750 501 883	■	■															
34	Holder	8 750 501 884	■	■															
35	Holder	8 750 501 933	■	■															
36	Support	8 750 501 885	■	■															
37	Cover	8 750 501 886	■	■															
38	Cover	8 750 501 887	■	■															
39	Sensor cap	8 750 501 934	■	■															
40	Earth plate	8 750 501 888	■	■															
41	Spacer	8 750 501 889	■	■															
42	Terminal board	8 750 501 890	■	■															
43	Lead wire	8 750 501 891	■	■															
44	Sensor	8 750 501 892	■	■															
45	PCB display	8 750 501 893	■	■															
46	Pci Unit (Assy)	7 733 701 104	■	■															
47	Lead wire PCI	8 750 501 919	■	■															
48	Fascia right	8 750 501 897	■	■															
49	Front panel compl	8 750 501 935	■	■															
50	Support	8 750 501 899	■	■															
51	Panel lock	8 750 501 900	■	■															

CLC8001i-W 25 E	7 733 701 639
CLC8001i-W 35 E	7 733 701 644

Spare parts list

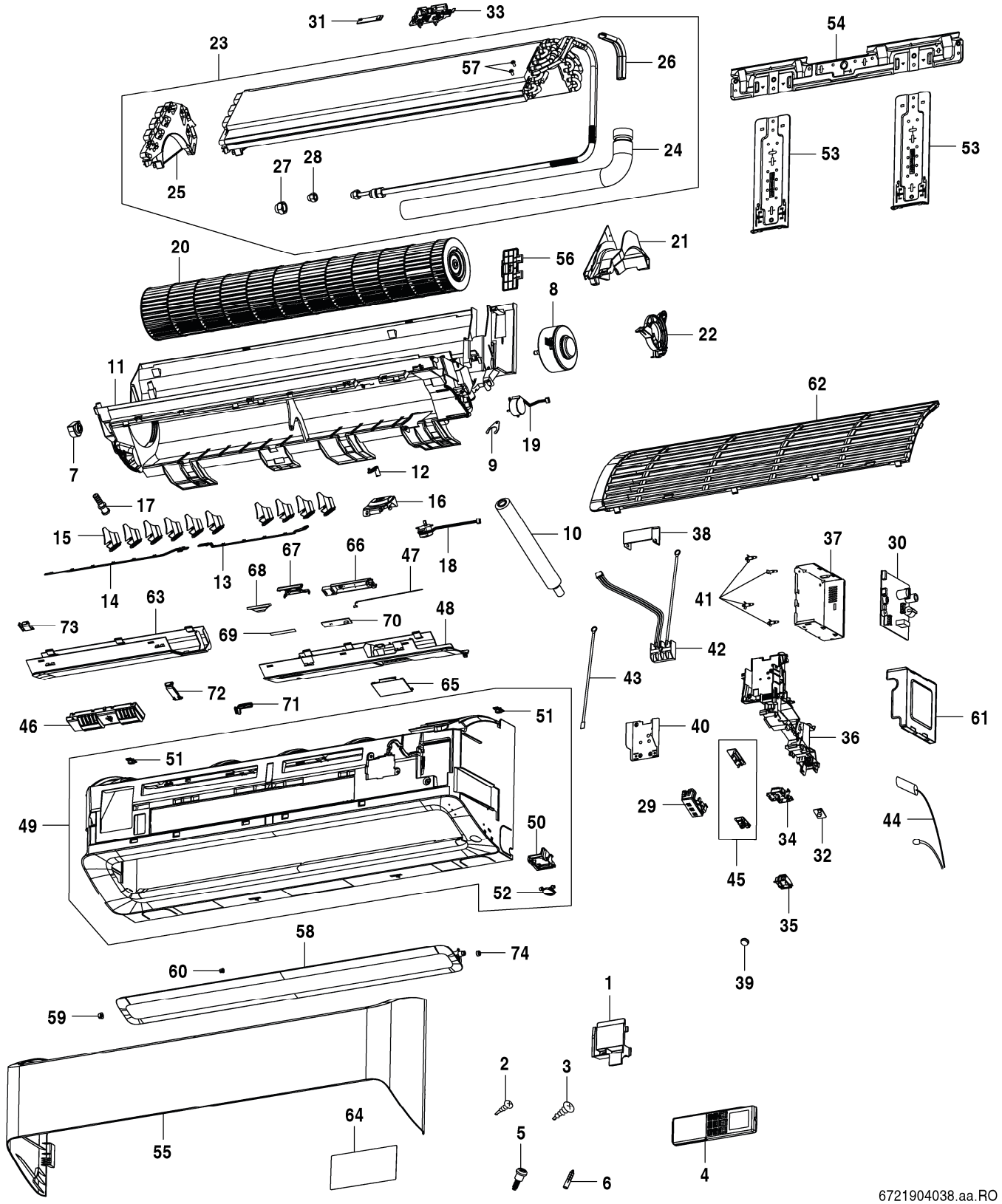

CLC8001i-W 25 E	7 733 701 639
CLC8001i-W 35 E	7 733 701 644

Pos	Description	Ordering no.	CLC8001i-W 25 E	CLC8001i-W 35 E															Remarks
52	Cover	8 750 501 901	■	■															
53	Support	8 750 501 902	■	■															
54	Support	8 750 501 903	■	■															
55	Front panel	8 750 501 904	■	■															
56	Support	8 750 501 906	■	■															
57	Special Screw	7 733 701 200	■	■															
58	Horizontal louver	8 750 501 907	■	■															
59	Cap	8 750 501 908	■	■															
60	Bearing panel	8 750 501 909	■	■															
61	Cover	8 750 501 910	■	■															
62	Air grill	8 750 501 911	■	■															
63	Fascia left	8 750 501 937	■	■															
64	Wiring diagram	8 750 501 913	■	■															
65	Cover	8 750 501 938	■	■															
66	Case LED	8 750 501 914	■	■															
67	Cover	8 750 501 915	■	■															
68	Light guide	8 750 501 916	■	■															
69	LED Plasmacluster	8 750 501 917	■	■															
70	PCB PCI	8 750 501 918	■	■															
71	Pci Brush	7 733 701 143	■	■															
72	Cover	8 750 501 939	■	■															
73	Connection piece	8 750 501 940	■	■															
74	Louver Cap	7 733 701 091	■	■															
	Packaging left	8 750 501 920	■	■															
	Packaging right	8 750 501 921	■	■															
	Packaging	8 750 501 922	■	■															

CLC8001i-W 25 E	7 733 701 639
CLC8001i-W 35 E	7 733 701 644

Spare parts list

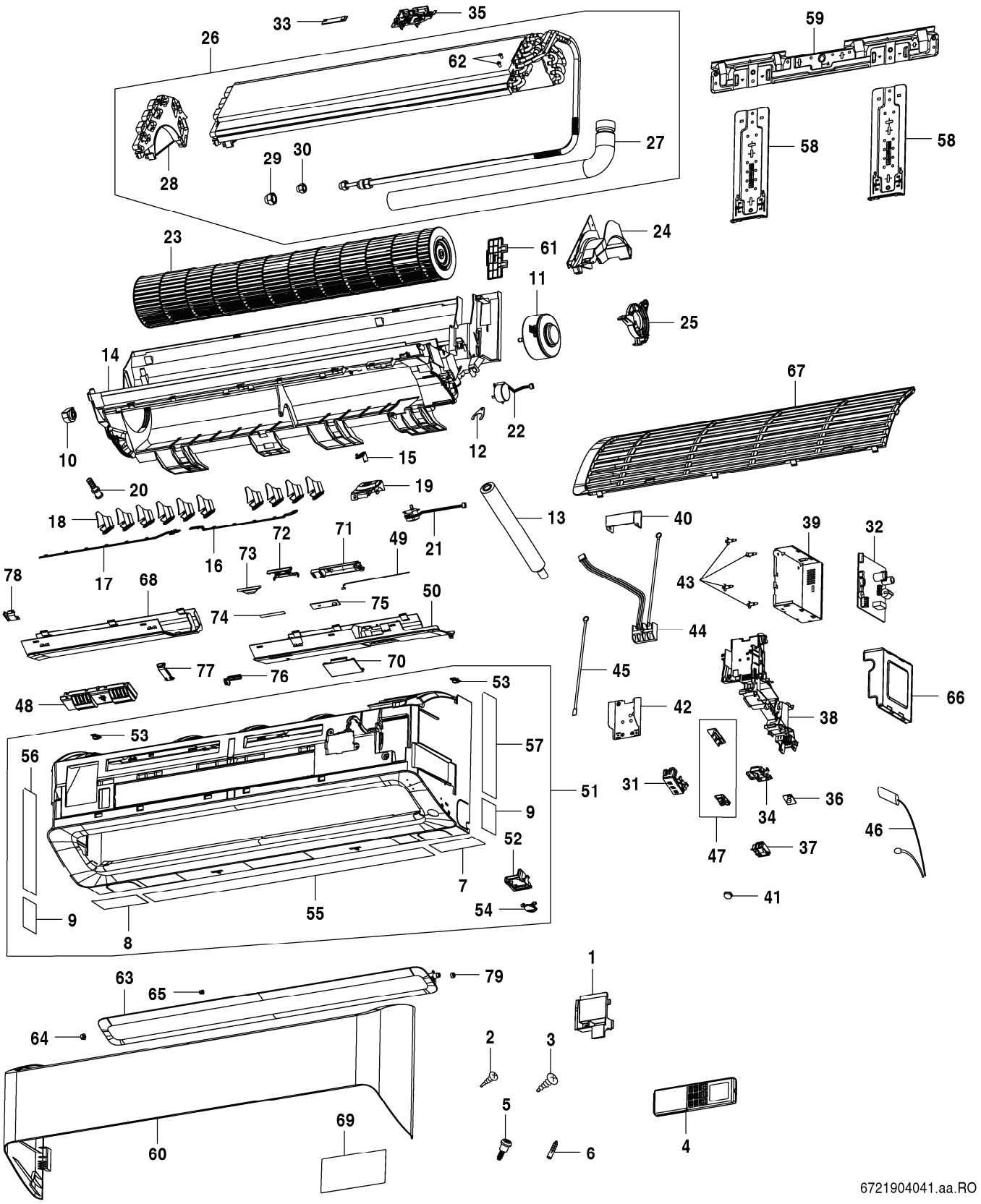

CLC8001i-W 25 ER	7 733 701 642
CLC8001i-W 35 ER	7 733 701 647

Pos	Description	Ordering no.	CLC8001i-W 25 ER	CLC8001i-W 35 ER															Remarks
1	Support	8 750 501 944	■	■															
2	Screw	8 750 501 851	■	■															
3	Tapping Screw	7 733 701 147	■	■															
4	Remote controller Bosch	8 750 501 853	■	■															
5	Special Screw	7 733 701 145	■	■															
6	Special nut	8 750 501 324	■	■															
7	Sticker mirror	8 750 501 945	■	■															
8	Sticker mirror	8 750 501 946	■	■															
9	Sticker mirror	8 750 501 947	■	■															
10	Bearing	8 750 501 855	■	■															
11	Motor fan	8 750 501 856	■	■															
12	Support	8 750 501 857	■	■															
13	Drain hose	8 750 501 858	■	■															
14	Frame	8 750 501 948	■	■															
15	Support	8 750 501 949	■	■															
16	Louver right	8 750 501 950	■	■															
17	Louver left	8 750 501 951	■	■															
18	Louver	8 750 501 952	■	■															
19	Support motor	8 750 501 953	■	■															
20	Drain plug	8 750 501 865	■	■															
21	Louver motor	8 750 501 866	■	■															
22	Louver motor	8 750 501 867	■	■															
23	Cross flow fan	8 750 501 868	■	■															
24	Side cover right	8 750 501 869	■	■															
25	Cover Motor	8 750 501 870	■	■															
26	Evaporator compl	8 750 501 925	■	■															
27	Drain hose	8 750 501 872	■	■															
28	Side cover left	8 750 501 873	■	■															
29	Flare Nut (Assy)	7 733 701 113	■	■															
30	Flare Nut (Assy)	7 733 701 114	■	■															
31	Holder LED	8 750 501 875	■	■															
32	Printed circuit board	8 750 501 955		■															
32	Printed circuit board	8 750 501 956	■																
33	PCB sensor	8 750 501 882	■	■															
34	Motion sensor board	8 750 501 932	■	■															
35	Holder	8 750 501 883	■	■															
36	Holder	8 750 501 884	■	■															
37	Holder	8 750 501 933	■	■															
38	Support	8 750 501 885	■	■															
39	Cover	8 750 501 886	■	■															
40	Cover	8 750 501 887	■	■															
41	Sensor cap	8 750 501 934	■	■															
42	Earth plate	8 750 501 888	■	■															
43	Spacer	8 750 501 889	■	■															
44	Terminal board	8 750 501 890	■	■															
45	Lead wire	8 750 501 891	■	■															
46	Sensor	8 750 501 892	■	■															
47	PCB display	8 750 501 893	■	■															
48	Plasmacluster module compl	8 750 501 957	■	■															
49	Lead wire PCI	8 750 501 919	■	■															
50	Fascia right	8 750 501 958	■	■															
51	Front panel compl	8 750 501 959	■	■															

CLC8001i-W 25 ER 7 733 701 642

CLC8001i-W 35 ER 7 733 701 647

Spare parts list

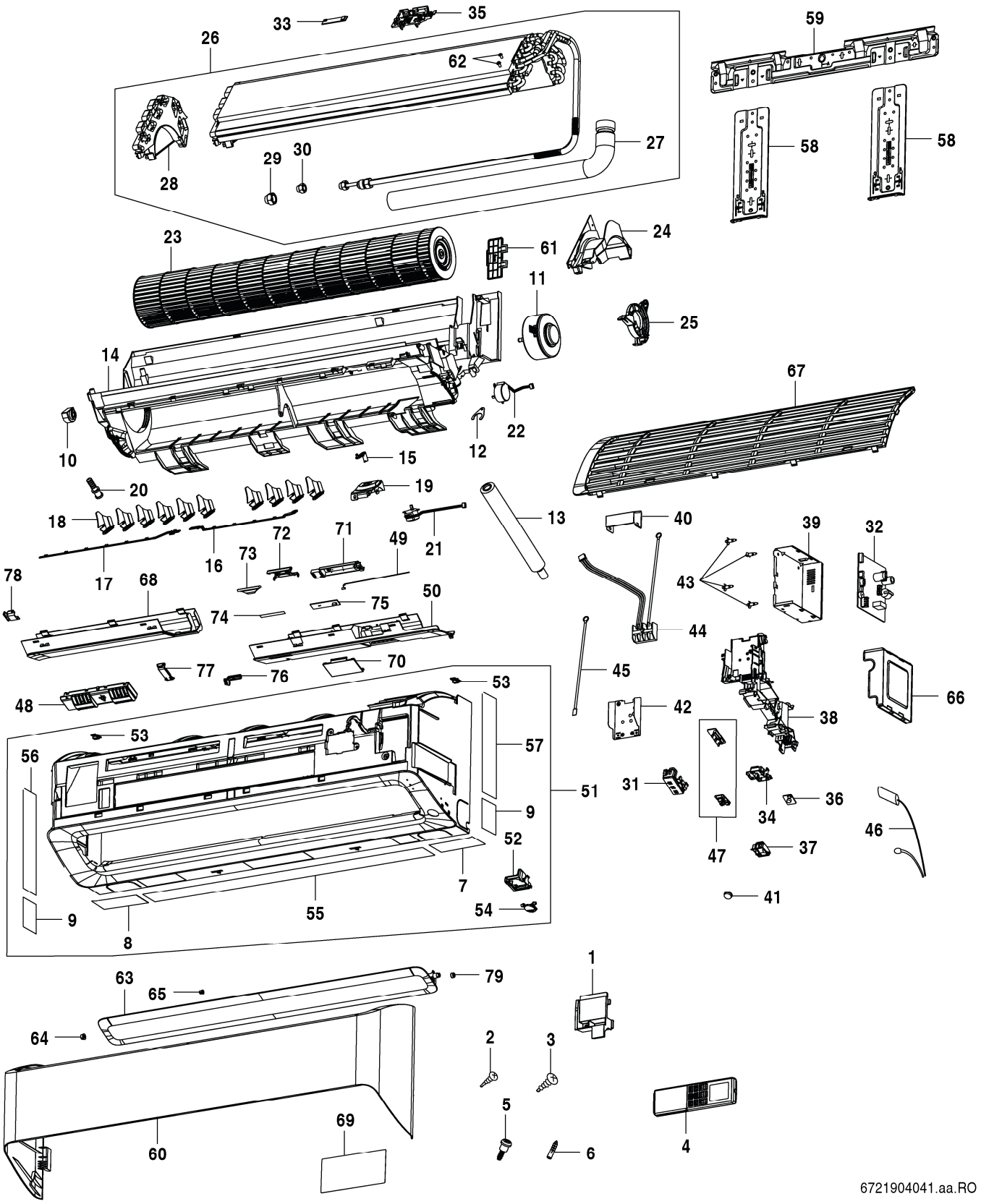

CLC8001i-W 25 ER	7 733 701 642
CLC8001i-W 35 ER	7 733 701 647

Pos	Description	Ordering no.	CLC8001i-W 25 ER	CLC8001i-W 35 ER															Remarks
52	Support	8 750 501 899	■	■															
53	Panel lock	8 750 501 900	■	■															
54	Cover	8 750 501 960	■	■															
55	Sticker mirror	8 750 501 961	■	■															
56	Sticker mirror	8 750 501 962	■	■															
57	Sticker mirror	8 750 501 963	■	■															
58	Support	8 750 501 902	■	■															
59	Support	8 750 501 903	■	■															
60	Front panel	8 750 501 964	■	■															
61	Support	8 750 501 906	■	■															
62	Special Screw	7 733 701 200	■	■															
63	Horizontal louver	8 750 501 965	■	■															
64	Cap	8 750 501 966	■	■															
65	Bearing panel	8 750 501 967	■	■															
66	Cover	8 750 501 910	■	■															
67	Air grill	8 750 501 968	■	■															
68	Fascia left	8 750 501 969	■	■															
69	Wiring diagram	8 750 501 913	■	■															
70	Cover	8 750 501 970	■	■															
71	Case LED	8 750 501 914	■	■															
72	Cover	8 750 501 915	■	■															
73	Light guide	8 750 501 916	■	■															
74	LED Plasmacluster	8 750 501 917	■	■															
75	PCB PCI	8 750 501 918	■	■															
76	Pci Brush	7 733 701 143	■	■															
77	Cover	8 750 501 971	■	■															
78	Connection piece	8 750 501 940	■	■															
79	Louver Cap	7 733 701 091	■	■															
	Packaging left	8 750 501 920	■	■															
	Packaging right	8 750 501 921	■	■															
	Packaging	8 750 501 922	■	■															

CLC8001i-W 25 ER	7 733 701 642
CLC8001i-W 35 ER	7 733 701 647

Spare parts list

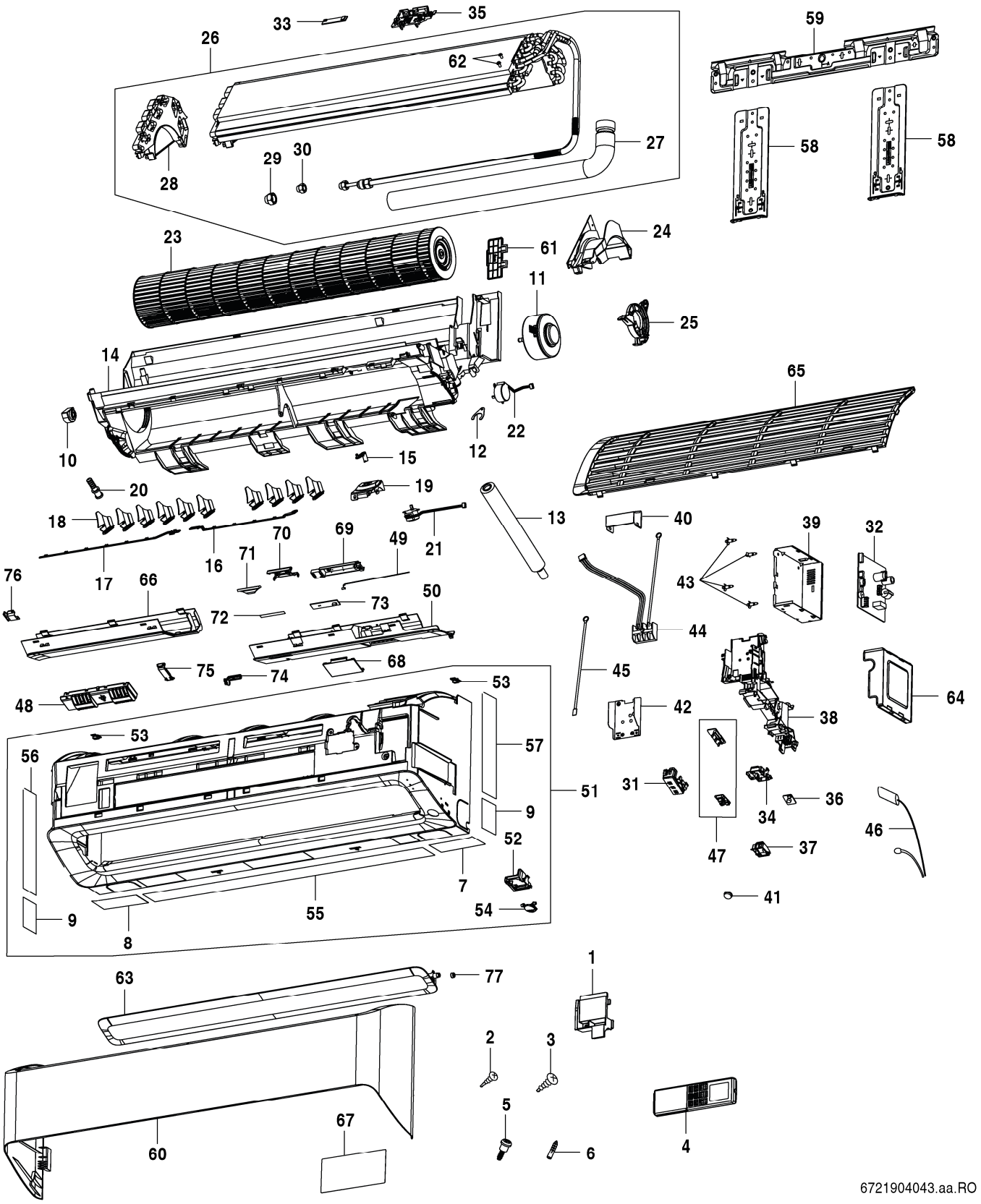

CLC8001i-W 25 ES	7 733 701 641
CLC8001i-W 35 ES	7 733 701 646

Pos	Description	Ordering no.	CLC8001i-W 25 ES	CLC8001i-W 35 ES															Remarks
1	Support	8 750 501 977	■	■															
2	Screw	8 750 501 851	■	■															
3	Tapping Screw	7 733 701 147	■	■															
4	Remote controller Bosch	8 750 501 853	■	■															
5	Special Screw	7 733 701 145	■	■															
6	Special nut	8 750 501 324	■	■															
7	Sticker mirror	8 750 501 945	■	■															
8	Sticker mirror	8 750 501 946	■	■															
9	Sticker mirror	8 750 501 947	■	■															
10	Bearing	8 750 501 855	■	■															
11	Motor fan	8 750 501 856	■	■															
12	Support	8 750 501 857	■	■															
13	Drain hose	8 750 501 858	■	■															
14	Frame	8 750 501 978	■	■															
15	Support	8 750 501 979	■	■															
16	Louver right	8 750 501 980	■	■															
17	Louver left	8 750 501 981	■	■															
18	Louver	8 750 501 982	■	■															
19	Support motor	8 750 501 983	■	■															
20	Drain plug	8 750 501 865	■	■															
21	Louver motor	8 750 501 866	■	■															
22	Louver motor	8 750 501 867	■	■															
23	Cross flow fan	8 750 501 868	■	■															
24	Side cover right	8 750 501 869	■	■															
25	Cover Motor	8 750 501 870	■	■															
26	Evaporator compl	8 750 501 925	■	■															
27	Drain hose	8 750 501 872	■	■															
28	Side cover left	8 750 501 873	■	■															
29	Flare Nut (Assy)	7 733 701 113	■	■															
30	Flare Nut (Assy)	7 733 701 114	■	■															
31	Holder LED	8 750 501 875	■	■															
32	Printed circuit board	8 750 501 985		■															
32	Printed circuit board	8 750 501 986	■																
33	PCB sensor	8 750 501 882	■	■															
34	Motion sensor board	8 750 501 932	■	■															
35	Holder	8 750 501 883	■	■															
36	Holder	8 750 501 884	■	■															
37	Holder	8 750 501 933	■	■															
38	Support	8 750 501 885	■	■															
39	Cover	8 750 501 886	■	■															
40	Cover	8 750 501 887	■	■															
41	Sensor cap	8 750 501 934	■	■															
42	Earth plate	8 750 501 888	■	■															
43	Spacer	8 750 501 889	■	■															
44	Terminal board	8 750 501 890	■	■															
45	Lead wire	8 750 501 891	■	■															
46	Sensor	8 750 501 892	■	■															
47	PCB display	8 750 501 893	■	■															
48	Plasmacluster module compl	8 750 501 988	■	■															
49	Lead wire PCI	8 750 501 919	■	■															
50	Fascia right	8 750 501 989	■	■															
51	Front panel compl	8 750 501 990	■	■															

CLC8001i-W 25 ES	7 733 701 641
CLC8001i-W 35 ES	7 733 701 646

Spare parts list

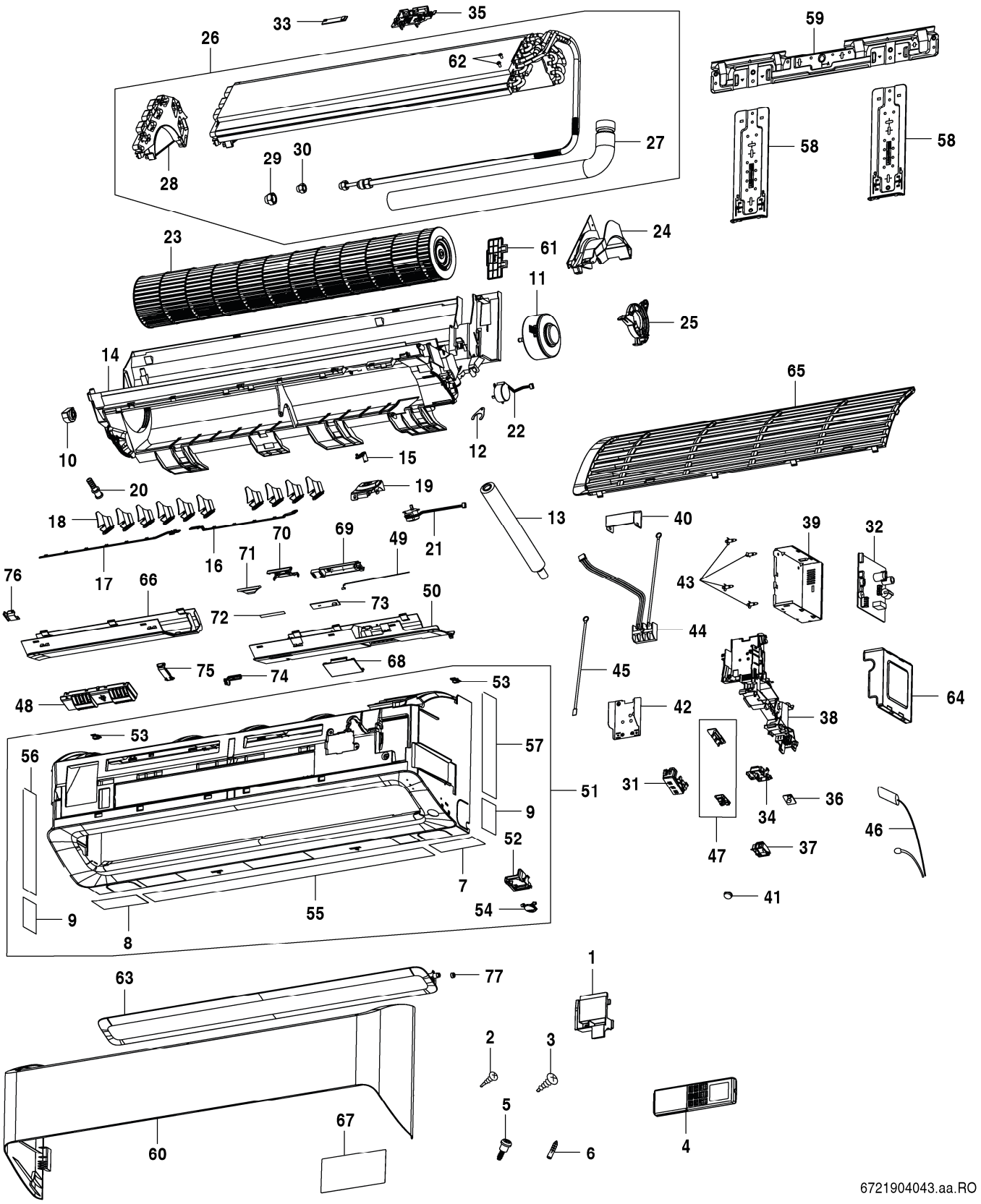

CLC8001i-W 25 ES	7 733 701 641
CLC8001i-W 35 ES	7 733 701 646

Pos	Description	Ordering no.	CLC8001i-W 25 ES	CLC8001i-W 35 ES															Remarks
52	Support	8 750 501 899	■	■															
53	Panel lock	8 750 501 991	■	■															
54	Cover	8 750 501 960	■	■															
55	Sticker mirror	8 750 501 961	■	■															
56	Sticker mirror	8 750 501 962	■	■															
57	Sticker mirror	8 750 501 963	■	■															
58	Support	8 750 501 902	■	■															
59	Support	8 750 501 903	■	■															
60	Front panel	8 750 501 992	■	■															
61	Support	8 750 501 906	■	■															
62	Special Screw	7 733 701 200	■	■															
63	Horizontal louver	8 750 501 994	■	■															
64	Cover	8 750 501 910	■	■															
65	Air grill	8 750 501 995	■	■															
66	Fascia left	8 750 501 996	■	■															
67	Wiring diagram	8 750 501 913	■	■															
68	Cover	8 750 501 997	■	■															
69	Case LED	8 750 501 914	■	■															
70	Cover	8 750 501 915	■	■															
71	Light guide	8 750 501 916	■	■															
72	LED Plasmacluster	8 750 501 917	■	■															
73	PCB PCI	8 750 501 918	■	■															
74	Pci Brush	7 733 701 143	■	■															
75	Pci Lock	7 733 701 095	■	■															
76	Connection piece	8 750 501 940	■	■															
77	Louver Cap	7 733 701 091	■	■															
	Packaging left	8 750 501 920	■	■															
	Packaging right	8 750 501 921	■	■															
	Packaging	8 750 501 922	■	■															

CLC8001i-W 25 ES	7 733 701 641
CLC8001i-W 35 ES	7 733 701 646

Spare parts list

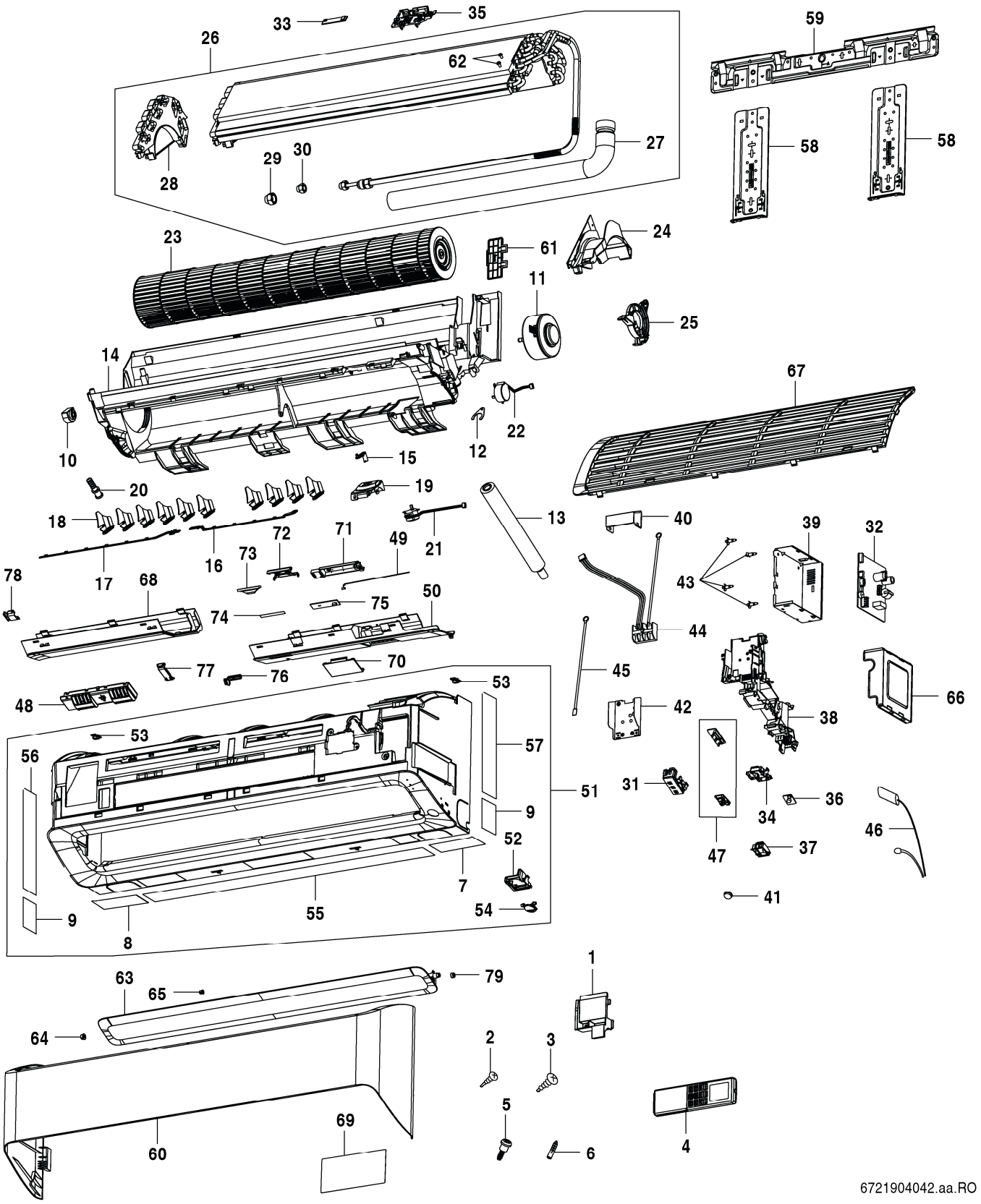

CLC8001i-W 25 ET	7 733 701 640
CLC8001i-W 35 ET	7 733 701 645

Pos	Description	Ordering no.	CLC8001i-W 25 ET	CLC8001i-W 35 ET															Remarks
1	Support	8 750 501 944	■	■															
2	Screw	8 750 501 851	■	■															
3	Tapping Screw	7 733 701 147	■	■															
4	Remote controller Bosch	8 750 501 853	■	■															
5	Special Screw	7 733 701 145	■	■															
6	Special nut	8 750 501 324	■	■															
7	Sticker mirror	8 750 501 945	■	■															
8	Sticker mirror	8 750 501 946	■	■															
9	Sticker mirror	8 750 501 947	■	■															
10	Bearing	8 750 501 855	■	■															
11	Motor fan	8 750 501 856	■	■															
12	Support	8 750 501 857	■	■															
13	Drain hose	8 750 501 858	■	■															
14	Frame	8 750 501 948	■	■															
15	Support	8 750 501 949	■	■															
16	Louver right	8 750 501 950	■	■															
17	Louver left	8 750 501 951	■	■															
18	Louver	8 750 501 952	■	■															
19	Support motor	8 750 501 953	■	■															
20	Drain plug	8 750 501 865	■	■															
21	Louver motor	8 750 501 866	■	■															
22	Louver motor	8 750 501 867	■	■															
23	Cross flow fan	8 750 501 868	■	■															
24	Side cover right	8 750 501 869	■	■															
25	Cover Motor	8 750 501 870	■	■															
26	Evaporator compl	8 750 501 925	■	■															
27	Drain hose	8 750 501 872	■	■															
28	Side cover left	8 750 501 873	■	■															
29	Flare Nut (Assy)	7 733 701 113	■	■															
30	Flare Nut (Assy)	7 733 701 114	■	■															
31	Holder LED	8 750 501 875	■	■															
32	Printed circuit board	8 750 501 931	■																
32	Printed circuit board	8 750 501 973		■															
33	PCB sensor	8 750 501 882	■	■															
34	Motion sensor board	8 750 501 932	■	■															
35	Holder	8 750 501 883	■	■															
36	Holder	8 750 501 884	■	■															
37	Holder	8 750 501 933	■	■															
38	Support	8 750 501 885	■	■															
39	Cover	8 750 501 886	■	■															
40	Cover	8 750 501 887	■	■															
41	Sensor cap	8 750 501 934	■	■															
42	Earth plate	8 750 501 888	■	■															
43	Spacer	8 750 501 889	■	■															
44	Terminal board	8 750 501 890	■	■															
45	Lead wire	8 750 501 891	■	■															
46	Sensor	8 750 501 892	■	■															
47	PCB display	8 750 501 893	■	■															
48	Plasmacluster module compl	8 750 501 957	■	■															
49	Lead wire PCI	8 750 501 919	■	■															
50	Fascia right	8 750 501 958	■	■															
51	Front panel compl	8 750 501 959	■	■															

CLC8001i-W 25 ET	7 733 701 640
CLC8001i-W 35 ET	7 733 701 645

Spare parts list

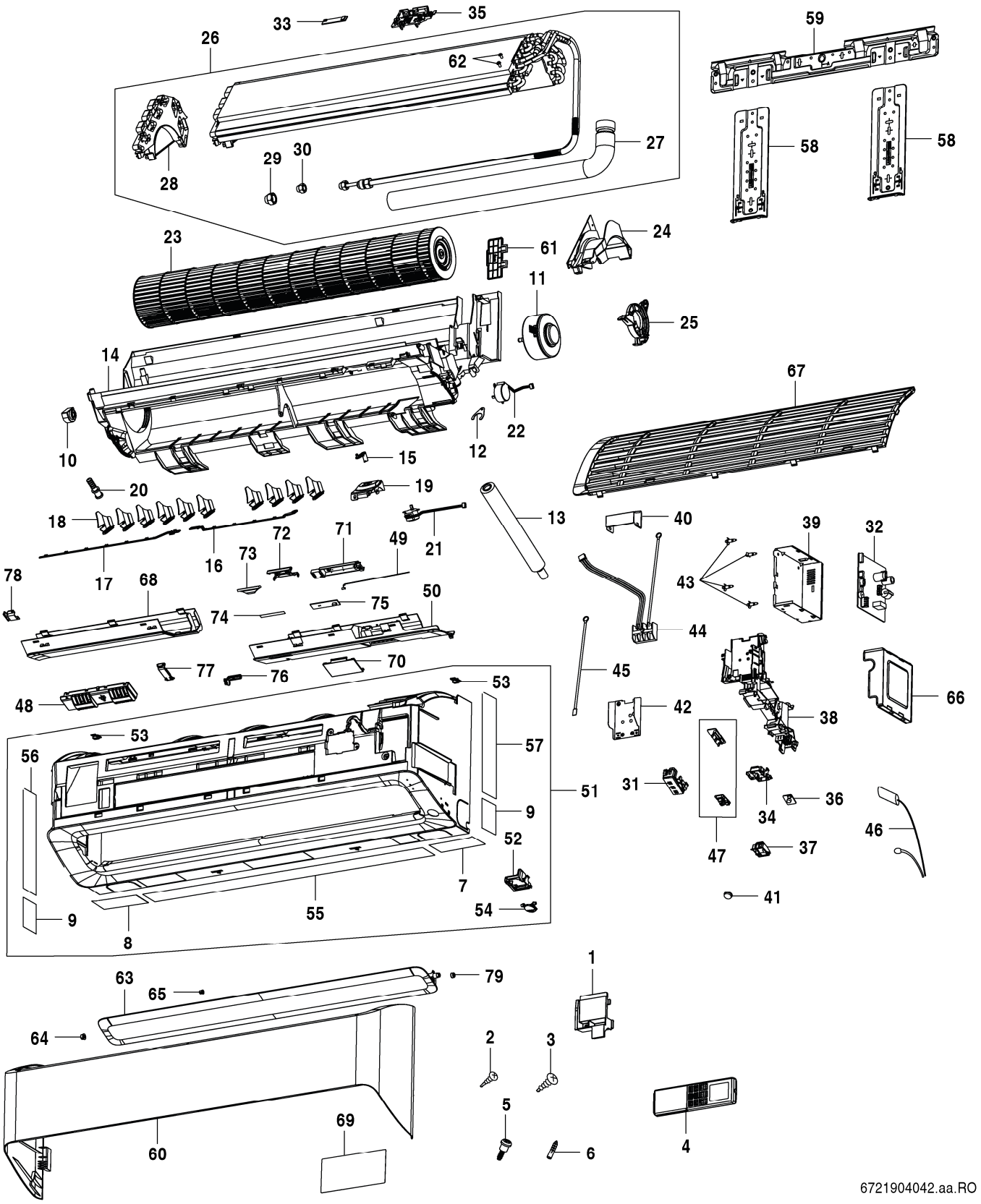

CLC8001i-W 25 ET	7 733 701 640
CLC8001i-W 35 ET	7 733 701 645

Pos	Description	Ordering no.	CLC8001i-W 25 ET	CLC8001i-W 35 ET															Remarks
52	Support	8 750 501 899	■	■															
53	Panel lock	8 750 501 900	■	■															
54	Cover	8 750 501 960	■	■															
55	Sticker mirror	8 750 501 961	■	■															
56	Sticker mirror	8 750 501 962	■	■															
57	Sticker mirror	8 750 501 963	■	■															
58	Support	8 750 501 902	■	■															
59	Support	8 750 501 903	■	■															
60	Front panel	8 750 501 975	■	■															
61	Support	8 750 501 906	■	■															
62	Special Screw	7 733 701 200	■	■															
63	Horizontal louver	8 750 501 965	■	■															
64	Cap	8 750 501 966	■	■															
65	Bearing panel	8 750 501 967	■	■															
66	Cover	8 750 501 910	■	■															
67	Air grill	8 750 501 968	■	■															
68	Fascia left	8 750 501 969	■	■															
69	Wiring diagram	8 750 501 913	■	■															
70	Cover	8 750 501 970	■	■															
71	Case LED	8 750 501 914	■	■															
72	Cover	8 750 501 915	■	■															
73	Light guide	8 750 501 916	■	■															
74	LED Plasmacluster	8 750 501 917	■	■															
75	PCB PCI	8 750 501 918	■	■															
76	Pci Brush	7 733 701 143	■	■															
77	Cover	8 750 501 971	■	■															
78	Connection piece	8 750 501 940	■	■															
79	Louver Cap	7 733 701 091	■	■															
	Packaging left	8 750 501 920	■	■															
	Packaging right	8 750 501 921	■	■															
	Packaging	8 750 501 922	■	■															

CLC8001i-W 25 ET	7 733 701 640
CLC8001i-W 35 ET	7 733 701 645

Bosch Thermotechnik GmbH
Junkersstr. 20-24
D-73249 Wernau / Germany