CLIENTE:

DIMENSIONI DI INGOMBRO (LXPXH)	INSONORIZZAZIONE	CONDENSATORE	RICEVITORE	OLIO USATO	QUANTITA' OLIO	IMBALLO/PEDANA	USCITA TUBI
LxPxH	---------	------	--- LITRI	---	---	----	-------
		EVAPORATORE	SBRINAMENTO		FOGLIO	PED	
		---------	----------		1/1		

MATERIALE A CORREDO:

CATEGORIA:	---
APPROV. DISEGNO:	------
PS HBP:	-- Bar
PS LBP:	-- Bar
GAS:	----

NOTE IMPIANTO MECCANICO:

- C/ISOLAMENTO 19MM SU TUTTE LE TUBAZIONI ED I COMPONENTI

POMPE		VOLTAGGIO
N° 2	---	400/3/50

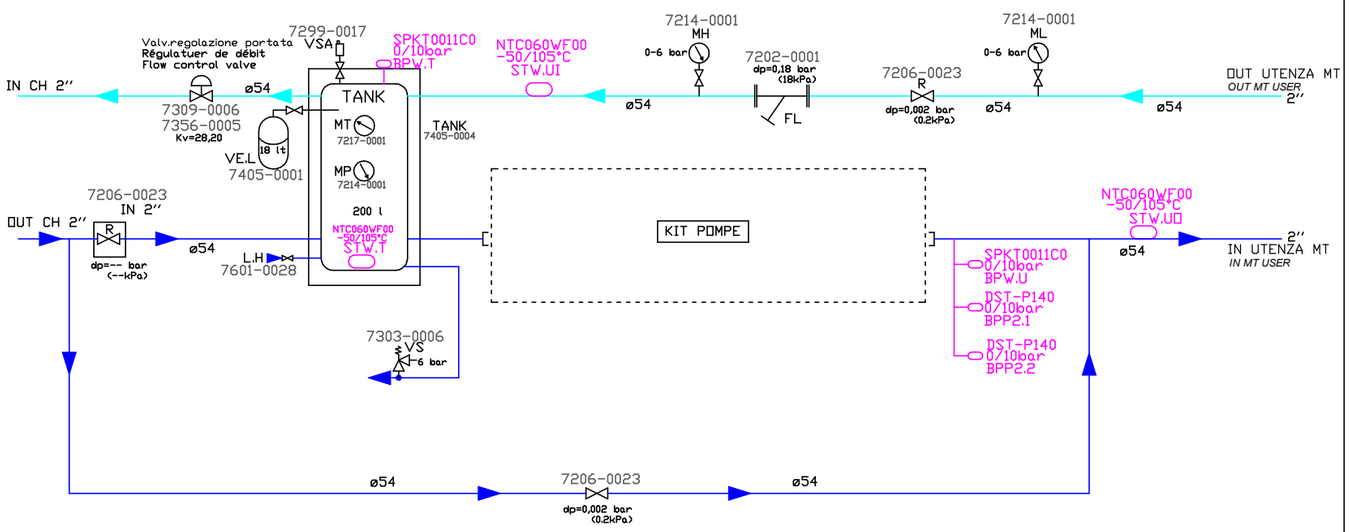

NOTE IMPIANTO ELETTRICO:

- Q.E.

- SOLO MORSETTIERA ☐
- SOLO CABLAGGIO ☐
- A BORDO ☒
- REMOTO ☐
- C/LAVORO ☐

- DIMENSIONI L_____X P_____X H_____
- PIASTRA L____X H____
- CONTROLLO ELETTRONICO _____

PROTEZIONE COMPRESSORE:
- CON FUSIBILI ☐
- CON MAGNETOTERMICI ☐
- CON MAGNETOTERMICI E DIFFERENZIALI ☐

PROTEZIONE CONDENSATORE:
- CON FUSIBILI ☐
- CON MAGNETOTERMICI ☐
- CON MAGNETOTERMICI E DIFFERENZIALI ☐

PROTEZIONE EVAPORATORE:
- CON FUSIBILI ☐
- CON MAGNETOTERMICI ☐
- CON MAGNETOTERMICI E DIFFERENZIALI ☐

NOTE:

NR REV.	DATA	TIPO DI MODIFICA	FIRMA	APPROVATO
00	23/11/21	EMISSIONE DISEGNO	Bettoni	- - - -

TOLLERANZE GENERALI:
TUBAZIONI: ±5mm
BASI: ±1mm
POSIZIONI: ±1mm
CAVI: -10mm +50mm
M:\

RIVACOLD MASTERING COLD

DENOMINAZIONE: GRUPPO IDRONICO 200 LT

DISEGNATORE:	CODICE:	MATRICOLA:	DISEGNO:
BETTONI	----		SFC
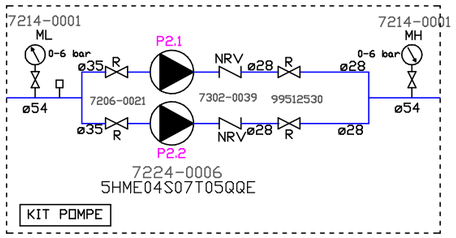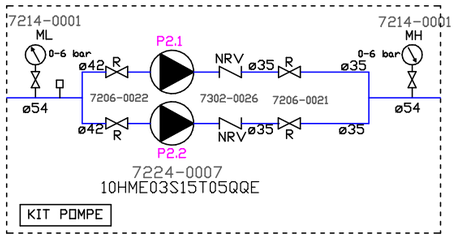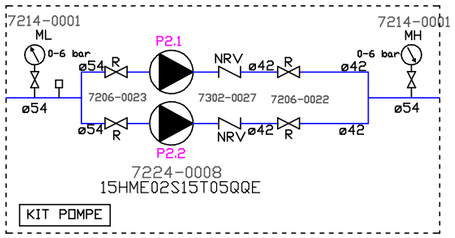
REALIZZARE TEE DI COLLEGAMENTO SEMPRE DA ø54.
DOPO IL TEE RIDURRE AL DIAMETRO INDICATO.